Référence : **501512025**

3540730034656

PACK WC NF SANS BRIDE-THERMODUR-SOFTCLOS



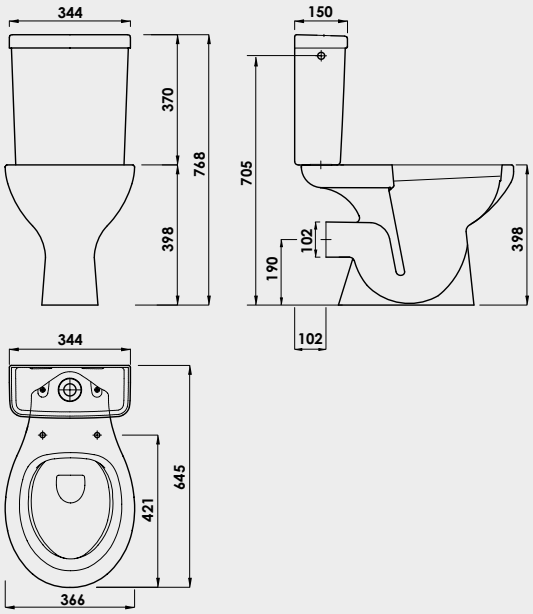

PACK NF COMPLET COMPOSÉ D'UNE CUVETTE EN CÉRAMIQUE BLANCHE SANS BRIDE NF (PLUS HYGIÉNIQUE), À SORTIE HORIZONTALE

ABATTANT EN POLYPROPYLÈNE NF ET CHARNIÈRES INOX

MÉCANISME DE CHASSE NF 3 OU 6 LITRES POUR ASSURER DES ÉCONOMIES D'EAU

AVEC SYSTÈME FIXATION AU SOL ET VISSERIE

DESCRIPTION	Pour une hygiène parfaite et un entretien plus facile, la garantie fabricant de composants de haute qualité ! L'ensemble des composants du pack WC NF sans bride sont NF •Cuvette monobloc sans bride en céramique blanche sortie horizontale Ø100. •Réservoir de chasse d'eau en céramique blanche, alimentation latérale en 12/17. •Mécanisme à poussoir affleurant à économie d'eau Siamp Optima49, débit de 3/6L. •Robinet flotteur silencieux •Abattant ultra fin en résine thermodurcissable, blanc, incassable, de 1,88 kg. • Fermeture ralentie et système anti-pincement. Déclipsable, charnière inox individuelles réglables en polyamide et vis de fixation en métal. Fixation rapide sur le dessus avec semelles antidérapantes. • Dimensions L 435 mm et l 377 mm, angle d'ouverture 98° •Kit de fixations au sol facile et stable, Vis, cheville en inox Ø 6 x 80 mm et cache-vis blanc et chromé inclus. La certification NF assure que le produit est conforme aux exigences de performances, soumis à différents tests et contrôles réguliers, cette certification apporte un réel gage de confiance. Retrouvez les conditions de la garantie dans la fiche produit.
CARACTÉRISTIQUES	Dimensions : H76.8x36.6x64.5cm Hauteur cuvette : 39.8 cm Hauteur totale : 76.8 cm Hauteur cuvette : 39.8 cm Hauteur réservoir : 37 cm Largeur réservoir : 36.6 cm Profondeur cuvette : 42.1 cm Profondeur totale : 64.5 cm
APPLICATIONS	Pack WC complet comprenant la cuvette, le réservoir avec le mécanisme de chasse complet réglé pour les volumes de chasse 3/6 litres.

17/06/26

AYOR Water & Heating solutions - 13 place Francheville - BP 202- 24052 Périgueux CT Cedex 9
Tél. 05 53 02 69 70 - www.ayor.fr

PRÉCAUTION D'EMPLOI	Dans les régions dites "calcaires", nous préconisons d'utiliser un adoucisseur d'eau pour un meilleur confort.

SPECIFICATIONS D'INSTALLATION	Permet l'équipement d'un WC
GARANTIE ET EXCLUSION	La garantie couvre les vices cachés de fabrication dans un délai de 10 ans à compter de la date d'achat, hors pièces d'usure (Abattant, mécanisme et flotteur, etc) et main d'œuvre. Elle s'applique dans le respect des instructions de montage, d'entretien, de stockage et dans des conditions normales d'utilisation.
PRESCRIPTION DE POSE	• Abattant à fermeture ralentie et système anti-pincement. Déclipsable, charnière inox individuelles réglables en polyamide et vis de fixation en métal. Fixation rapide sur le dessus avec semelles antidérapantes. • Dimensions L 435 mm et l 377 mm, angle d'ouverture 98° •Kit de fixations au sol facile et stable, Vis, cheville en inox Ø 6 x 80 mm et cache-vis blanc et chromé inclus.

17/06/26

AYOR Water & Heating solutions - 13 place Francheville - BP 202- 24052 Périgueux CT Cedex 9
Tél. 05 53 02 69 70 - www.ayor.fr